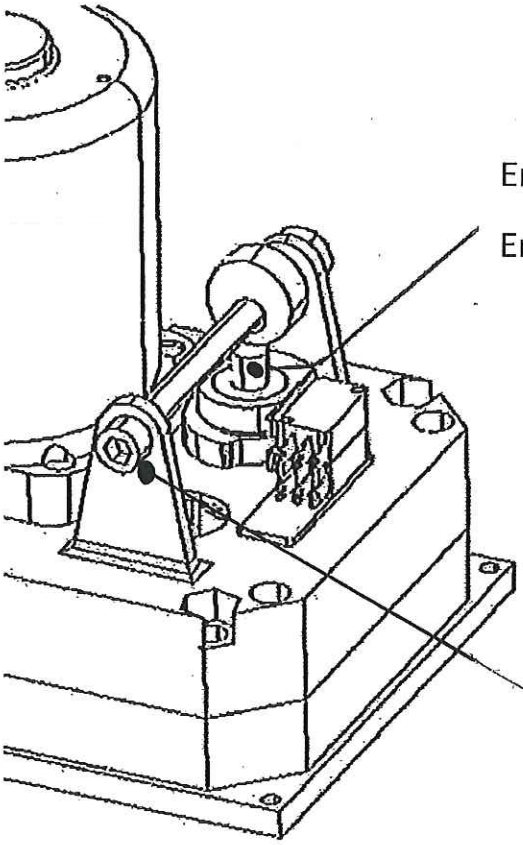
Ergot en haut libéré de la came = En prise
Ergot en bas came en appuie = Débrayé
Déverrouillage à clé 6 pans